www.accuniq.com

ACCUNIQ BC380

Seeing Your Body Better

BODY COMPOSITION ANALYZER

정확한 신체 데이터 측정을 통해 체성분을 분석할 수 있는
차세대 체성분분석기

ACCUNIQ

정확한 분석 및 편리한 데이터 관리

ACCUNIQ BC380은
글로벌 스탠다드에 맞는 정확도,
인체공학적 디자인과 편리한
사용법으로 보다 효과적이고
체계적으로 체성분 관리를
지원합니다.

터치패널과 직관적인 UI

7인치 와이드 컬러 터치스크린과
편리한 키패드를 적용하여 조작이 용이하고,
직관적인 UI로 누구나 편리하게
사용할 수 있습니다.

전극 손잡이

향상된 그립감과 별도의 버튼을
누를 필요 없이 전극 손잡이를 감싸 쥐면
자동으로 측정이 시작됩니다.

편리해진 발판 전극

더 커진 발판사이즈와 낮아진 높이로
안정감을 주며, 발판과 기둥 사이의 넉넉한
간격으로 더욱 편안하게 측정할 수 있습니다.

아큐닉의 정확한 측정 기술

DEXA장비와의 높은 상관도(제지방량 R^2=0.9532)를 보이는
아큐닉의 정확한 측정 기술로 체성분을 분석하고
체지방과 근육의 변화를 모니터링합니다.

다양한 연동기기로 확장성 강화

써멀 프린터
간편한 출력이 가능한 써멀 프린터

초음파 신장계
신장 측정의 정밀도를 높여주는
초음파신장계

전자동 혈압계
아큐닉 혈압계 연결 시 비만과
혈압을 동시에 진단 가능

데이터를 활용한 다양한 서비스 확장성

체성분 관리 프로그램 ACCUNIQ MANAGER

아큐닉 매니저는 측정된 데이터를 기반으로 개인에 맞는 식습관과 운동처방을 제시해주는 개인 맞춤형 건강관리 솔루션입니다.

· 식습관 및 운동처방을 통해 개인에 맞는 라이프스타일 추천
· 그래픽 기반의 데이터 표현으로 알아보기 쉬운 직관적인 화면 구성
· 회원별 체계적인 체성분 분석 결과화면 및 데이터 관리 환경 제공

체성분 관리 애플리케이션 ACCUNIQ APP

아큐닉 앱은 개인 체성분 분석 데이터 관리 모바일 서비스입니다.
사용자가 체성분 측정결과의 QR코드를 스캔하여 자신의 스마트폰으로 확인할 수 있으며, 개인이 보다 쉽게 건강을 관리할 수 있도록 지원합니다.

· 체성분 분석 결과를 스마트폰 클릭 한번으로 간편하게 확인
· 체성분 신체 변화를 한눈에 보는 그래픽 기반의 통계 보기 기능
· 정확한 분석을 바탕으로 지방, 근육 밸런스를 고려한 체중 조절가이드 제공
· 누적데이터 확인으로 지속적 관리 지원
· 다이어트 목표설정, 친구추가 등 다양한 부가기능 지원

원격지원 프로그램 ACCUNIQ REMOTE SUPPORT

손쉬운 기기 활용을 위해 기본으로 제공되는 USB Wi-Fi 동글을 연결하면 셀바스헬스케어 C/S 전담 부서와 연결되어 기기 점검 및 복구시에 보다 편리하게 원격 서비스를 받으실 수 있습니다.

· 사용법을 잘 모를 때에도 원격제어로 옵션값 등 설정 가능
· 오프셋값, 캘리브레이션 등을 확인하여 장비 측정 오류를 수정
· 원격으로 PC에서 펌웨어 복구 가능

누구나 쉽게 이해할 수 있는 결과지

전문가의 도움 없이도
누구나 측정결과를
한눈에 쉽게 파악할 수 있는
결과지 제공

❶ 체성분 분석
우리 몸을 구성하고 있는 체수분, 단백질, 무기질, 체지방의 측정 결과와 정상 범위를 표시합니다.

❷ 골격근/지방분석
체중과 골격근량, 체지방량을 그래프로 표시하여 체중을 이루고 있는 골격근과 체지방의 비율을 알 수 있습니다.

❸ 비만분석
비만 평가에 중요한 항목인 체질량지수와 체지방률을 그래프로 나타냅니다.

❹ 복부비만 분석
인체의 지방은 피하지방과 내장지방으로 이루어져 있습니다. 성인병과 밀접한 관련이 있는 내장지방에 대해 다양한 항목으로 평가합니다.

❺ 부위별 근육 및 지방분석
신체 5부위(왼팔, 오른팔, 왼다리, 오른다리, 몸통)의 부위별 근육량과 체지방량을 분석하여 그래프로 나타냅니다.

❻ 신체변화 누적그래프
체중, 골격근량, 체지방량에 대한 측정이력을 보여줍니다.
한꺼번에 단기적인 조절이 아닌 꾸준한 관리를 통한 건강한 관리를 하시는 것이 중요합니다.

❼ 종합평가
체형판정, 신체연령, 기초대사량, 1일 필요열량, 세포량, 내장지방량, 비만도, 복부둘레 등을 알 수 있습니다.

❽ 신체균형평가
인체의 상체 좌우 균형, 하체 좌우 균형을 평가합니다. 근육이나 지방이 많고 적음보다 인체가 좌우, 상하 균형을 이루고 있는지 평가합니다.

❾ 체중조절
세포외수분비는 세포외수분/체수분량으로 전체 체수분량에 대한 세포외수분의 비율입니다. 인체의 수분균형을 평가하는 지수로 현재 상태를 적정, 경계, 이상으로 표시합니다.

❿ 부위별 근육량
표준체중 대비하여 신체 5부위(왼팔, 오른팔, 왼다리, 오른다리, 몸통)의 부위별 근육량과 상태를 표시합니다.

⓫ 임피던스
주파수별, 부위별 임피던스를 표시합니다. 임피던스는 인체에 전류를 흘렸을 때 발생하는 저항값으로 측정자마다 고유한 값을 가집니다.

⓬ 혈압분석
아큐닉에서 제공하는 혈압계를 연결할 경우, 측정된 혈압 데이터를 표시합니다. 비만과 혈압을 동시에 평가할 수 있어 진단에 유용합니다.

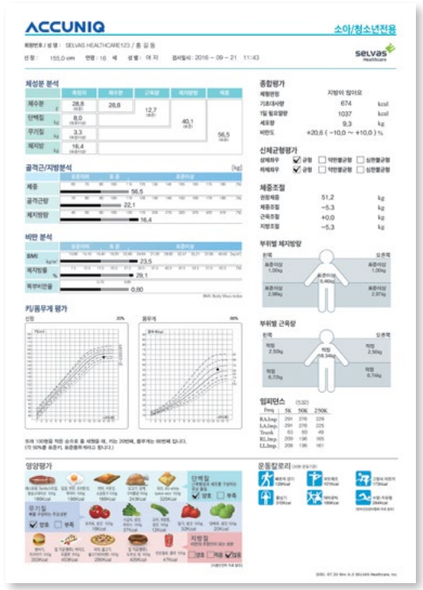

소아용 결과지(옵션)

ACCUNIQ BC 380

회원번호 / 성 명 : SELVAS 0000283647 / 홍 길 동

신 장 : 187.5 cm 연령 : 52 세 성 별 : 남 자 검사일시 : 2016 - 01 - 22 14 : 00

selvas Healthcare

❶ 체성분 분석

	측정치	체수분	근육량	제지방량	체중
체수분 ℓ	49.0 (41.9 ~ 51.2)	49.0			
단백질 kg	13.2 (11.5 ~ 14.1)		62.2 (53.5 ~ 65.3)		
무기질 kg	4.6 (4.0 ~ 4.8)			66.8 (57.4 ~ 70.2)	
체지방 kg	17.8 (10.8 ~ 16.2)				84.6 (65.7 ~ 88.9)

❷ 골격근/지방분석

	표준이하	표준	표준이상
체 중 kg	84.6		
골격근량 kg	37.3		
체지방량 kg	17.8		

❸ 비만분석

	표준이하	표준	표준이상
BMI kg/m²	24.1		
체지방률 %	21.1		

❹ 복부비만분석

	표준이하	표준	표준이상
복부비만율	0.94		

	피하형	균형형	경계	내장비만	고도내장비만
내장지방레벨	11				
내장지방면적 cm²	111				

❺ 부위별 근육 및 지방분석

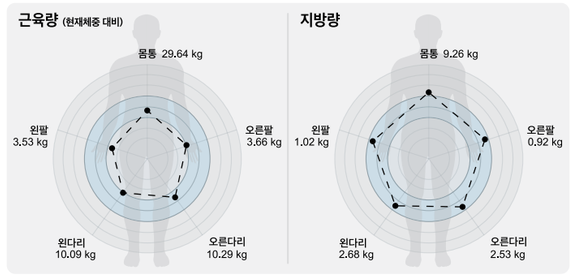

❻ 신체변화 누적그래프

체중 kg	84.6
골격근량 kg	37.3
체지방률 %	21.1
측정일시	2016.01.22 (14:00)

❼ 종합평가

체형판정	과지방1단계	
신체연령	52	세
기초대사량	1812	kcal
1일 필요열량	2790	kcal
세포량	43.6	kg
내장지방량	2.5	kg
비만도	+9.4(-10.0 ~ +10.0)	%
복부둘레	89.8 (적정 90cm 미만)	cm
종합평점	82	점

❽ 신체균형평가

상체좌우 ☑ 균형 ☐ 약한불균형 ☐ 심한불균형
하체좌우 ☑ 균형 ☐ 약한불균형 ☐ 심한불균형

❾ 체중조절

권장체중	80.9	kg
체중조절	-3.7	kg
근육조절	+0.0	kg
지방조절	-3.7	kg
세포외수분비	0.379(적정)	

❿ 부위별 근육량 (표준체중 대비)

오른팔	3.66 kg	[3.27 ~ 4.00] / 적정
왼팔	3.53 kg	[3.27 ~ 4.00] / 적정
몸통	29.64 kg	[24.59 ~ 30.06] / 적정
오른다리	10.29 kg	[9.03 ~ 11.03] / 적정
왼다리	10.09 kg	[9.03 ~ 11.03] / 적정

⓫ 임피던스 (573)

Freq	5K	50K	250K
RA.Imp.	334	290	258
LA.Imp.	346	301	272
Trunk	27	23	19
RL.Imp.	288	250	227
LL.Imp.	295	256	232

⓬ 혈압분석

최고혈압 Lt 118 mmHg / Rt 120 mmHg
최저혈압 Lt 76 mmHg / Rt 80 mmHg
맥 박 76 bpm
오른팔과 왼팔의 혈압차이는
최고혈압 02 mmHg, 최저혈압 04 mmHg

QR코드 스캔을 통해, 전용 관리 페이지에 검사결과를 등록하시고, 검사결과 이력을 손쉽게 관리하세요.

2021. 08. 11 Rev A.4 SELVAS Healthcare, Inc.

ACCUNIQ BC380 제품사양

모델	ACCUNIQ BC380
측정방법	8개 접촉 전극을 이용한 4전극법
주파수범위	5, 50, 250 kHz
측정부위	전신, 부위별 측정 (양팔, 양다리, 몸통)
결과항목	체성분결과지 체성분분석 (체중, 제지방량, 체지방량, 근육량, 단백질, 무기질, 체수분량), 골격근/지방분석(체중, 골격근량, 체지방량), 비만분석 (체질량지수, 체지방률, 비만도, 복부둘레), 복부비만분석 (복부비만율, 내장지방레벨, 내장지방면적, 내장지방량), 신체변화누적그래프 (체중, 골격근량, 체지방률), 종합평가 (체형판정, 신체연령, 기초대사량, 1일필요열량, 체세포량, 종합평점), 신체균형평가 (상체좌우, 하체좌우), 체중조절 (권장체중, 체중조절치, 근육조절치, 지방조절치), 세포외수분비, 부위별 (왼팔, 오른팔, 왼다리, 오른다리, 몸통) 체지방량/근육량, 임피던스 (부위별&주파수별), 혈압 (혈압계 연동 시), QR코드 소아용결과지 (옵션) 체성분분석 (체중, 제지방량, 체지방량, 근육량, 단백질, 무기질, 체수분량), 골격근/지방분석(체중, 골격근량, 체지방량), 비만분석 (체질량지수, 체지방률, 복부비만율), 소아성장곡선 (키, 몸무게), 영양평가 (단백질, 무기질, 지방), 종합평가 (체형판정, 기초대사량, 1일필요열량, 체세포량, 비만도), 신체균형평가 (상체좌우, 하체좌우), 체중조절 (권장체중, 체중조절치, 근육조절치, 지방조절치), 부위별 (왼팔, 오른팔, 왼다리, 오른다리, 몸통) 체지방량/근육량, 임피던스 (부위별&주파수별), QR코드
측정전류	약 180μA ± 15
소비전력	60VA
전원전압	입력: 100 – 240VAC, 50/60Hz, 1.4 – 0.7A 출력: DC 12V, 5.0A, 60W MAX
표시방법	7 인치 와이드 컬러 LCD
입력장치	터치패드, 키패드
전송장치	5 USB포트, 2 RS–232C포트, Wi–Fi (기본), 블루투스 (옵션)
인쇄장치	USB단자 (제조자 지정프린터), 써멀프린터 (옵션)
크기	본체 641×436×1029mm (W×D×H±10mm) 본체+신장계 795×436×2327mm (W×D×H±10mm)
중량	약 18kg (본체)
측정범위	100 ~ 950Ω
측정시간	약 30초
입력신장	50 ~ 220cm
측정신장	100 ~ 210cm
측정중량	10 ~ 250kg
입력연령	1~99세
사용범위	온도 5 ~ 40℃, 상대습도 15 ~ 90% (non condensing)
보관범위	온도 –25 ~ 70℃, 상대습도 15 ~ 90% (non condensing)

옵션 장비	초음파신장계, 전자동혈압계, 발목전극, 소아용결과지, USB메모리, 써멀프린터, 블루투스
로고 표시	결과지에 병원명, 주소, 연락처 및 로고 기재 가능
터치스크린	터치스크린의 센서 위치 조절
데이터 저장	ID 사용 시 최대 100,000개의 데이터 저장 기능
측정 모드	체중계 모드 / 체성분 모드
다양한 결과지	체성분결과지, 소아용결과지 (옵션)
측정결과 확인	LCD, 웹, 아큐닉 앱, 체성분 관리 프로그램 (ACCUNIQ MANAGER)
USB 저장	전체 측정 데이터 저장 및 복원
QR 코드	LCD 및 결과지의 QR 코드를 스캔하여 관리 웹사이트로 측정 결과 전송 및 확인
원격지원	PC 원격 기술 지원 (ACCUNIQ REMOTE SUPPORT)

※ 본 기기와 옵션의 외관 및 사양은 품질 개선을 위하여 예고 없이 변경될 수 있습니다.
※ 본 제품은 의료진단기기입니다. '사용 시 주의사항' 과 '사용방법' 을 잘 읽고 사용하십시오.

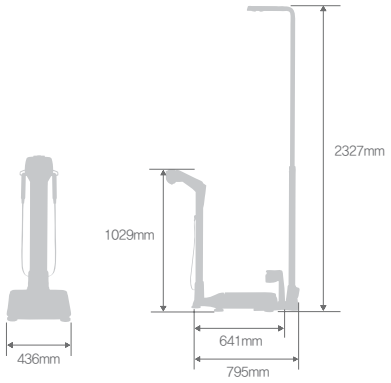

selvas Healthcare 셀바스헬스케어는 자원메디칼의 새로운 사명입니다.
본사 대전광역시 유성구 신성로 155 | TEL 042–879–3000 | FAX 042–864–4462
서울지점 서울시 금천구 가산디지털1로 19 대륭테크노타운 18차 20층 | TEL 02–587–4056 | FAX 02–588–1937

Copyright© SELVAS Healthcare, Inc. All Rights Reserved | 2022.01.03. REV A.3